ЧЕСАЛКА АВТОМАТИЧЕСКАЯ
00.00.1389

Польза чесалки автоматической:

- Поддерживает здоровье коров
- Обеспечивает комфорт для коров
- Улучшает кровообращение путем массажа капилляров
- Увеличивает производительность стада
- Позволяет коровам оставаться спокойными и чистыми, позволяет коже дышать, очищает кожу от прилипших паразитов, пыли, земли, глины, грязи и т.д.
- Увеличивает качество кожи
- Увеличивает производство мяса и молока на 10 – 15%
- Уменьшает контакт между коровами и минимизирует возможные несчастные случаи

Особенности чесалки автоматической:

- Снижает потери энергии благодаря функции автоматического включения/выключения. (датчик начинает работать при касании животного, в статическом положении отключается через 50 секунд.)
- Простая и быстрая сборка.
- Обеспечивает низкое электропотребление
- Легко очищать.
- Предназначено для стада от 40-50 голов КРС
- В случае замятия хвоста двигатель начинает двигаться в противоположном направлении, чтобы предотвратить травму.

Технические характеристики:

Мощность электродвигателя - 0,25 кВт

Частота вращения – 1425 об/мин.

Рабочее напряжение – 220V

Частота - 50 Гц

Ток – 0,7А

Скорость – 32 оборота в минуту.

Степень защиты – IP55

Размер щетки: 440 х 440 х 730

Щетинки: 150х0,27

Масса – 62 кг.

Рисунок 1. Габаритные размеры

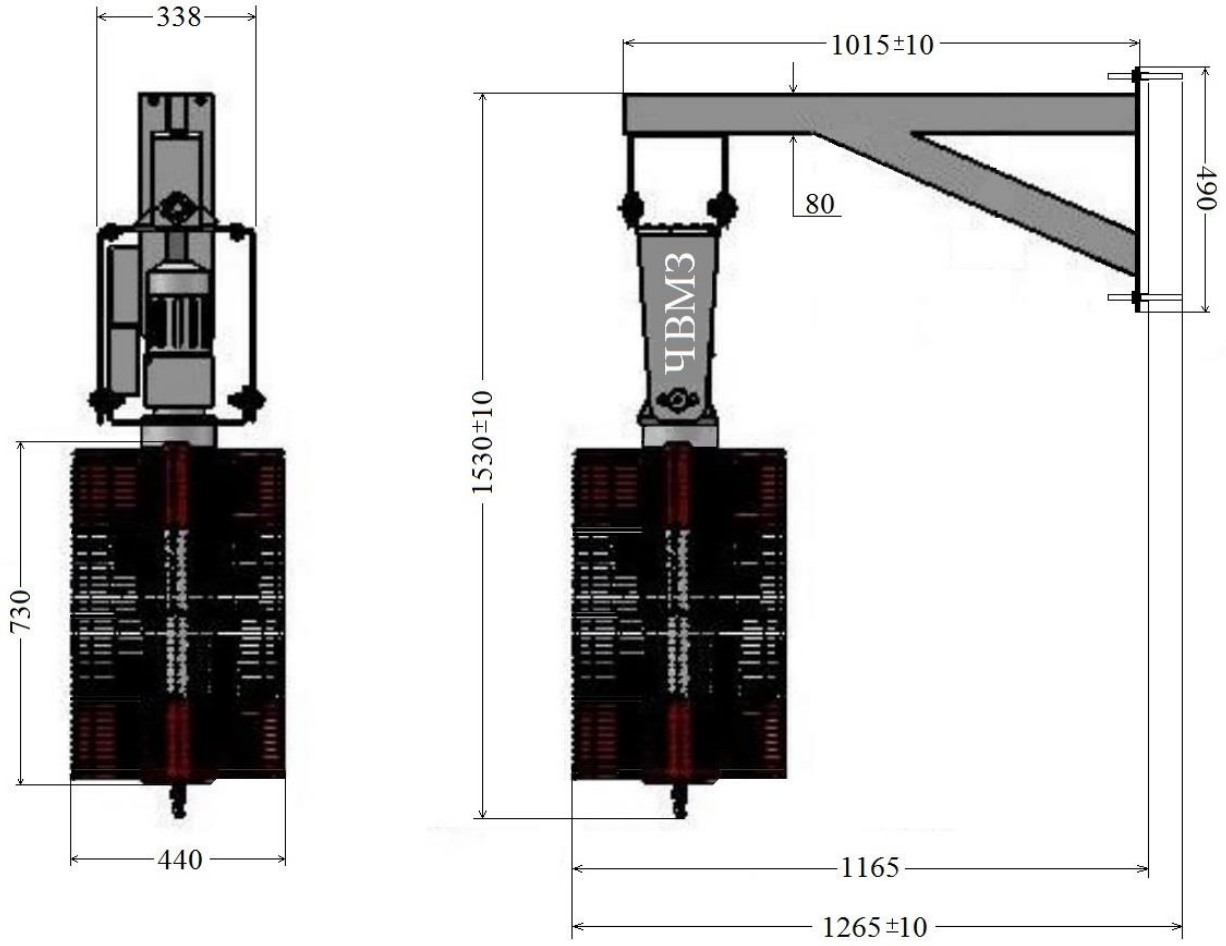

Монтаж

Оборудование поставляется в собранном виде, поэтому его очень просто и удобно установить.

Автоматическая чесалка для расчесывания животных может быть установлена на стене с профилем 100 х 100 мм перпендикулярно земле или над трубой Ø 100 мм. перпендикулярно земле. Место установки должно быть неповрежденным. Для этого

следует соответствующим образом выбрать толщину стенки профиля (2 мм или более) или стену следует построить надежно. Стена или профиль, где должна располагаться чесалка автоматическая, должна находиться на высоте не менее 3 метров над землей. Поскольку она имеет электродвигатель, он должен находиться в зоне, не подверженной воздействию осадков и влажности. Нижний уровень чесалки автоматической должен быть установлен на 90 см. (рисунок № 2) над землей.

Рисунок 2.

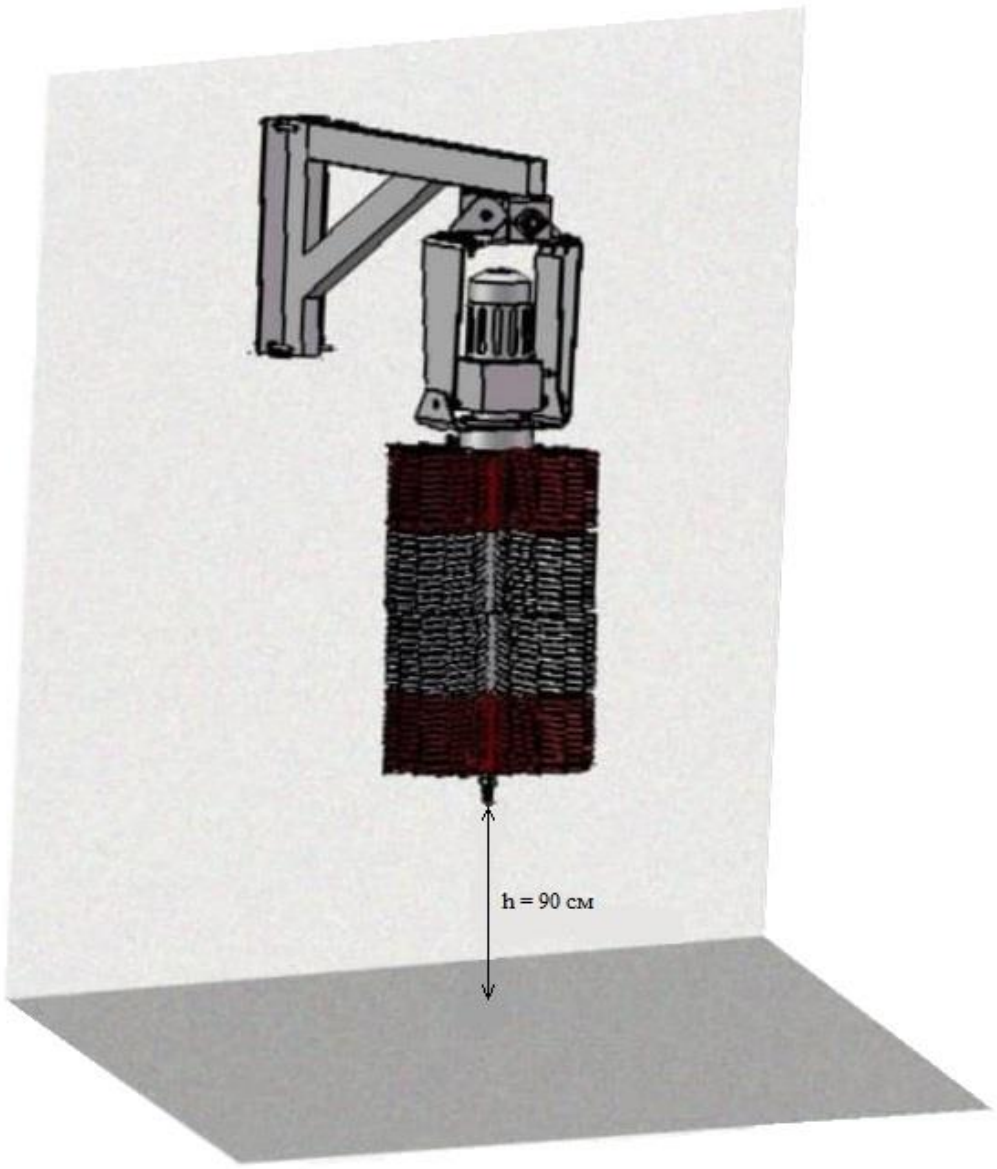

Щетка, установленная снаружи, должна быть прикрыта во избежание контакта с водой и дождем.

- Обязательно подключите устройство к заземленной линии электропередачи на 220В.

- Монтажное расстояние между нижним уровнем щетки и полом (землей) должно быть примерно 90 см. Высота верхнего крепежного рычага от пола должно составлять 220 см.
- Электромонтаж машины должны выполнять только квалифицированные специалисты. Нужно выполнить заземление, использовать предохранитель на 4 Ампера.
- Если вы используете промежуточный кабель, он должен быть заземлен.
- Не перемещайте промежуточный кабель по земле, предотвращайте намокание
- Транспортируйте оборудование подвесив на потолке хлева.

Инструкция по эксплуатации

Положения, которые нужно соблюдать во время эксплуатации:

- Убедитесь, что двигатель не контактирует с водой.

- Обязательно проводите периодическое техническое обслуживание на регулярной основе.

Очистка машины:

Проводите очистку чесалки автоматической от пыли, грязи, масла и т.д. регулярно, чтобы получить максимальную производительность и продлить срок службы.

Периодическое обслуживание и чистка

Перед обслуживанием обязательно отключите электропитание от чесалки.

	Техобслуживание	Время проверки
Электрический мотор	Чистка воздухом	Один раз в месяц
Редуктор	Проверка масла	Один раз в год
Щетка	Замена щетки	Один раз в 2 года
	Чистка напорной водой	Один раз в день
Шасси	Очистка	Один раз в месяц

Редуктор

Это система с закрытым зубчатым колесом, предназначенная для снижения высокой скорости оборота вращения электродвигателя (1425 об/мин) до желаемой скорости вращения щетки 32 об/мин.

Щетка

Благодаря прочной конструкции его очень легко чистить с помощью мойки высокого давления. Площадь контакта щеток очень велика из-за того, что она выполнена в виде перфорированного отверстия.

Длина 440 мм и Высота 730 мм. Используемые щетинки представляют собой смесь Moblen-Nylon, длиной 150 мм и диаметром 0,27 мм. Клин щетки также изготовлен из моблена. Щетинки щетки соединены стальными проволочками в клине.

Деталь для проверки/замены	Каждые 3000 рабочих часов или один раз в 6 месяцев	Каждые 4000 рабочих часов	Каждые 10000 рабочих часов или раз в 3 года	Каждые 25000 рабочих часов
Контроль утечки масла	x			
Контроль уровня масла	x			
Контроль утечки масла из войлока	x			
Контроль звука подшипника		x (при необходимости заменить)		
Замена минерального масла			x	
Замена войлока				x
Замена смазки подшипника				x
Замена подшипника				x
Замена звука				x

ВНИМАНИЕ! Не смешивайте синтетические масла с минеральными маслами. Это может привести к серьезному повреждению редуктора. Замена масла должна производиться с использованием пробок для заливки, слива и уровня масла, указанных на таблицах пробки для масла.

ОПАСНО!

- Интенсивный контакт с кожей может вызвать раздражение кожи. Избегайте интенсивного контакта с маслом и тщательно удалите масло, нанесенное на кожу.

- Горячее масло может вызвать ожоги. Во время замены масла не касайтесь масла и не используйте подходящие защитные перчатки.

Замена масла и выбор масла для редуктора

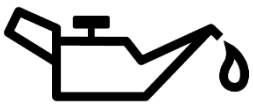

Вы можете найти тип масла для вашего редуктора в паспортной табличке (рис. 1). Соответствующий тип масла согласно таблице, указана в красной рамке.

Рисунок 3. Паспортная таблица

Тип масла	DIN 51517-3	Темп. окруж.среды [°C]		ISO VG	Beyond Petroleum	Castrol	Klüber Lubrication	Mobil	Shell
		Погруж.с мазывани	Смазка по давлен.						
Минеральные масла	CLP	0 ... +50	–	680	Energol GR-XP 680	Alpha SP 680	Klüberoil GEM 1-680 N	Mobilgear XMP 680	Omala 680
		-5 ... +45	–	460	Energol GR-XP 460	Alpha SP 460	Klüberoil GEM 1-460 N	Mobilgear XMP 460	Omala F460
		-10 ... +40	**+15 ... +40**	**320**	**Energol GR-XP 320**	**Alpha SP 320**	**Klüberoil GEM 1-320 N**	**Mobilgear XMP 320**	**Omala F320**
		-15 ... +30	+10 ... +30	220	Energol GR-XP 220	Alpha SP 220	Klüberoil GEM 1-220 N	Mobilgear XMP 220	Omala F220
		-20 ... +20	+5 ... +20	150	Energol GR-XP-150	Alpha SP 150	Klüberoil GEM1-150 N	Mobilgear XMP150	Omala 150
		-25... +10	+3 ... +10	100	Energol GR-XP 100	Alpha SP 100	Klüberoil GEM 1-100 N	–	Omala 100

В Таблице № на следующей странице, вы найдете расширенную информацию о типов масел.

Рисунок 4. Схема электродвигателя и редуктора мотора в сборе

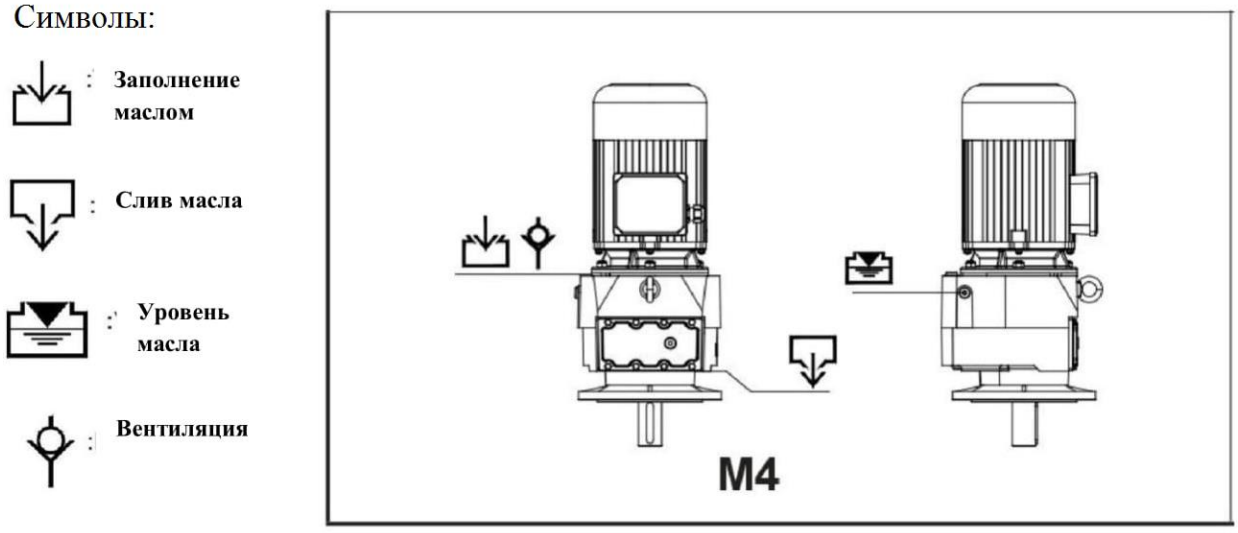

Замена масла по пунктам:

1. Снимите затычку вентилирования
2. Снимите пробку для слива масла (латунный материал), поместив емкость под пробку для слива.
3. Чтобы слить масло в емкость, наклоните щетку со сливной пробкой внизу.
4. Убедитесь, что все масло слито.
5. Вставьте на место сливную пробку.
6. Снимите пробку уровня масла.
7. Залейте масло через отверстие для заливки масла, пока не увидите поток масла через отверстие для пробки уровня.
8. Установите пробку уровня масла.

Таблица № Типы масла

Тип масла	DIN 51517-3	*Темп. окруж.среды [°C]*		ISO VG	Beyond Petroleum	Castrol	Klüber Lubrication	Mobil	Shell
		Погруж.с мазывани	Смазка по давлен.		bp	Castrol	KLÜBER LUBRICATION	Mobil	
Минеральные масла	CLP	0 ... +50	–	680	Energol GR-XP 680	Alpha SP 680	Klüberoil GEM 1-680 N	Mobilgear XMP 680	Omala 680
		-5 ... +45	–	460	Energol GR-XP 460	Alpha SP 460	Klüberoil GEM 1-460 N	Mobilgear XMP 460	Omala F460
		-10 ... +40	**+15 ... +40**	**320**	**Energol GR-XP 320**	**Alpha SP 320**	**Klüberoil GEM 1-320 N**	**Mobilgear XMP 320**	**Omala F320**
		-15 ... +30	+10 ... +30	220	Energol GR-XP 220	Alpha SP 220	Klüberoil GEM 1-220 N	Mobilgear XMP 220	Omala F220
		-20 ... +20	+5 ... +20	150	Energol GR-XP-150	Alpha SP 150	Klüberoil GEM1-150 N	Mobilgear XMP150	Omala 150
		-25... +10	+3 ... +10	100	Energol GR-XP 100	Alpha SP 100	Klüberoil GEM 1-100 N	–	Omala 100
Синтетические масла	CLP PG	-10 ... +60	–	680	Energsyn SG-XP 680	–	Klübersynth GH 6 -680	Mobil Glygoyle 680	Tivela S 680
		-20 ... +50	–	460	Energsyn SG-XP460	Aphasyn PG460	Klübersynth GH 6-460	Mobil Glygoyle 460	Tivela S 460
		-25 ... +40	+5 ... +40	320	Energsyn SG-XP320	Aphasyn PG320	Klübersynth GH 6-320	Mobil Glygoyle 320	Tivela S 320
		-30 ...+30	0 ...+30	220	Energsyn SG-XP 220	Aphasyn PG 220	Klübersynth GH 6-220	–	Tivela S 220
		-35 ... +20	-5 ... +20	150	Energsyn SG-XP 150	Aphasyn PG 150	Klübersynth GH 6 -150	–	Tivela S 150
		-40 ... +10	-8 ... +10	100	–	–	Klübersynth GH 6 -100	–	–
	CLP HC	-10 ... +60	–	680	–	–	Klübersynth GEM4-680 N	Mobilgear SHCXMP680	–
		-20 ... +50	–	460	Enersyn EP-XF 460	Alphasyn T 460	Klübersynth GEM4-460 N	Mobilgear SHC XMP460	Omala HD 460
		-25 ... +40	+5 ... +40	320	Enersyn EP-XF 320	Alphasyn T 320	Klübersynth GEM4-320 N	Mobilgear SHC XMP 320	Omala HD 320
		-30 ... +30	0 ...+30	220	Enersyn EP-XF 220	Alphasyn T 220	Klübersynth GEM4-220 N	Mobilgear SHC XMP 220	Omala HD 220
		-35 ... +20	-5 ... +20	150	Enersyn EP-XF 150	Alphasyn T 150	Klübersynth GEM4-150 N	Mobilgear SHC XMP 150	Omala HD 150
		-40 ... +10	-8 ... +10	100	–	–	Klübersynth GEM4-100 N	–	–
Масло с соот.пищев.	CLP NSF H1	-15 ... +25	+5 ... +25	320	–	Optileb GT 320	Klüberoil 4 UH1-320 N	Mobil SHC Cibus 320	Cassida Fluid GL-320
Экологически чистое масло	CLP E	-25 ... +40	+5 ... +40	320	–	Tribol BioTop 1418-320	Klübersynth GEM 2-320	–	–
Минеральная смазка [-20 .... +120 Рабочая температура °C]					Energrease LS 3	Spheerol AP3	Centoplex 2 EP	Mobilux EP 3	Alvania RL3
Синтетические смазки [-30 .... +100 Рабочая температура °C]					Energrease SY 2202	–	Petamo GHY 133 N	Mobiltemp SHC100	Cassida RLS 2

Важные замечания по безопасности!

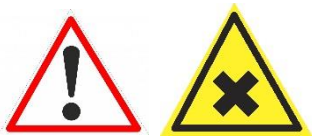

Пожалуйста, обратите внимание на следующие предупреждения, чтобы избежать травм людей и материального ущерба

- ✓ Не наносите масло на машину или электродвигатель.
- ✓ Не подвергайте машину и электродвигатель воздействию воды.
- ✓ Включите машину, после прокладки квалифицированным электриком линии заземления.

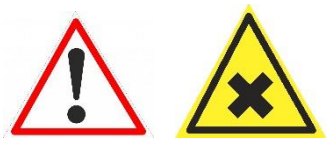

Убедитесь, что ваша машина вращается в направлении, указанном стрелкой. Если щетка вращается в противоположном направлении, выключите машину и обратитесь к квалифицированному электрику.

- ✓ Персонал не должен иметь прямого контакта с электрическими деталями. Доверьте эту работу квалифицированному электрику.
- ✓ Всегда используйте машину с заземленной розеткой.
- ✓ Не заливайте машину водой.
- ✓ В случае любой неисправности, персонал не должен касаться электрических частей машины. Это должно быть сделано квалифицированным персоналом.
- ✓ Персонал не должен вмешиваться в случае короткого замыкания, перегрузки и т.д. и в случае химического воздействия, такие как возникновение расплавленных частей теплового излучения, следует дождаться помощи специалистов.

ВНИМАНИЕ!

- Машина должна быть защищена от ударов при транспортировке и перевозке.
- Во время перевозки машины используйте гофрокартон, скетч-ленту, клетку-коробку и т.д., чтобы избежать повреждения при транспортировке.

Рекомендации по проблемам

Неисправность	Вероятная причина	Меры
Щетка не вращается	Не поступает электричество	Электрическую работу должен выполнять квалифицированный электрик
	Неисправен датчик, искажено расстояние установки датчика	Обратитесь к специалисту
Есть утечка тока	Нет заземления	Нужно заземлить оборудование

Свидетельство о приёмке

Чесалка автоматическая 00.00.1389, изготовлена, испытана, и признана годной для эксплуатации в животноводческой ферме в целях поддержания здоровья и гигиены животных, Упакована и укомплектована в соответствии с технической документацией.

Заводской № _____

Дата выпуска _____ 20___ г.

Начальник ОТК завода _____ / _____
(Подпись) (Ф.И.О.)

М.П.

РЕКВИЗИТЫ

Юридический адрес: 443109, Российская Федерация, г. Самара, Зубчаниновское шоссе, 128/2 литер А А1 16 комната 58

Почтовый адрес: 443109, Российская Федерация, г. Самара, Зубчаниновское шоссе, 128/2 литер А А1 16 комната 58

Адрес завода-изготовителя: 446840, Российская Федерация, Самарская область, с. Челно-Вершины, ул. Заводская, 24

Контактные телефоны:
Приёмная:
Тел/факс: 8 (84651) 2-22-48, 2-16-65
info@chvmz.ru

Отдел продаж:
Тел: 8 (846) 931-06-65
sale@chvmz.ru

Отдел отгрузок:
Тел: 8 (84651) 2–14–69
sale1@chvmz.ru

Официальный сайт: www.chvmz.ru